Ведомость рабочих чертежей основного комплекта

Лист	Наименование	Примечание
1	Общие данные	
2	Существующее положение участка. М 1:1000	
3	Схема благоустройства. М 1:500	
4	Конструкции покрытий. Ведомость покрытий	
5	Ограждения ОГ–1, ОГ–2, ОГ–3	

Общие указания:

1. Проект выполнен на основании:
– задание на проектирование
2. Район строительства – РБ, Краснокамский район.
3. Проект выполнен для строительства в климатическом районе IВ:
– расчетный вес снегового покрова (V район) – 320 кг/м2;
– нормативный скоростной напор ветра (II район) – 30 кг/м2;
– расчетная температура наружного воздуха – минус 37 град.

Согласовано

Взам. инв. №

Подп. и дата

Инв. № подл.

Технические решения, принятые в рабочих чертежах, соответствуют требованиям экологических, санитарно–гигиенических, противопожарных и других норм, действующих на территории Российской Федерации, и обеспечивают безопасную для жизни и здоровья людей эксплуатацию объекта при соблюдении предусмотренных рабочими чертежами мероприятий.

Главный инженер проекта_____/Л.Р. Николаева/

Изм.	Кол. уч.	Лист	№ док.	Подп.	Дата
ГИП		Николаева			
Разраб.		Коновалов			

6511–ПЗУ

Благоустройство дворовой территории для жилых домов 3, 5, 5а по ул. Молодежная с. Николо–Березовка Краснокамского района РБ

Стадия	Лист	Листов
П	1	5

Общие данные

МУП "Краснокамстройзаказчик"

Формат А3

Существующее положение участка. М 1:1000

Условные обозначения:

- демонтаж существующих построек (469 м2), площадок (71 м2) силами владельцев
- существующие полисадники (1226 м2)
- существующее асфальтобетонное покрытие проездов (1020 м2)
- демонтаж существующего покрытия тротуара (31 м2)
- демонтаж существующего покрытия отмостки (356 м2)
- демонтаж существующего деревянного ограждения полисадников (254 п.м.)
- граница проектирования

Согласовано

Взам. инв. №

Подп. и дата

Инв. № подл.

Изм.	Кол. уч.	Лист	№ док.	Подп.	Дата
ГИП		Николаева			
Разраб.		Коновалов			

6511-ПЗУ

Благоустройство дворовой территории для жилых домов 3, 5, 5а по ул. Молодежная с. Николо-Березовка Краснокамского района РБ

Стадия	Лист	Листов
П	2	

Существующее положение участка. М 1:1000

МУП "Краснокамстройзаказчик"

Формат А3

Схема благоустройства. М 1:500

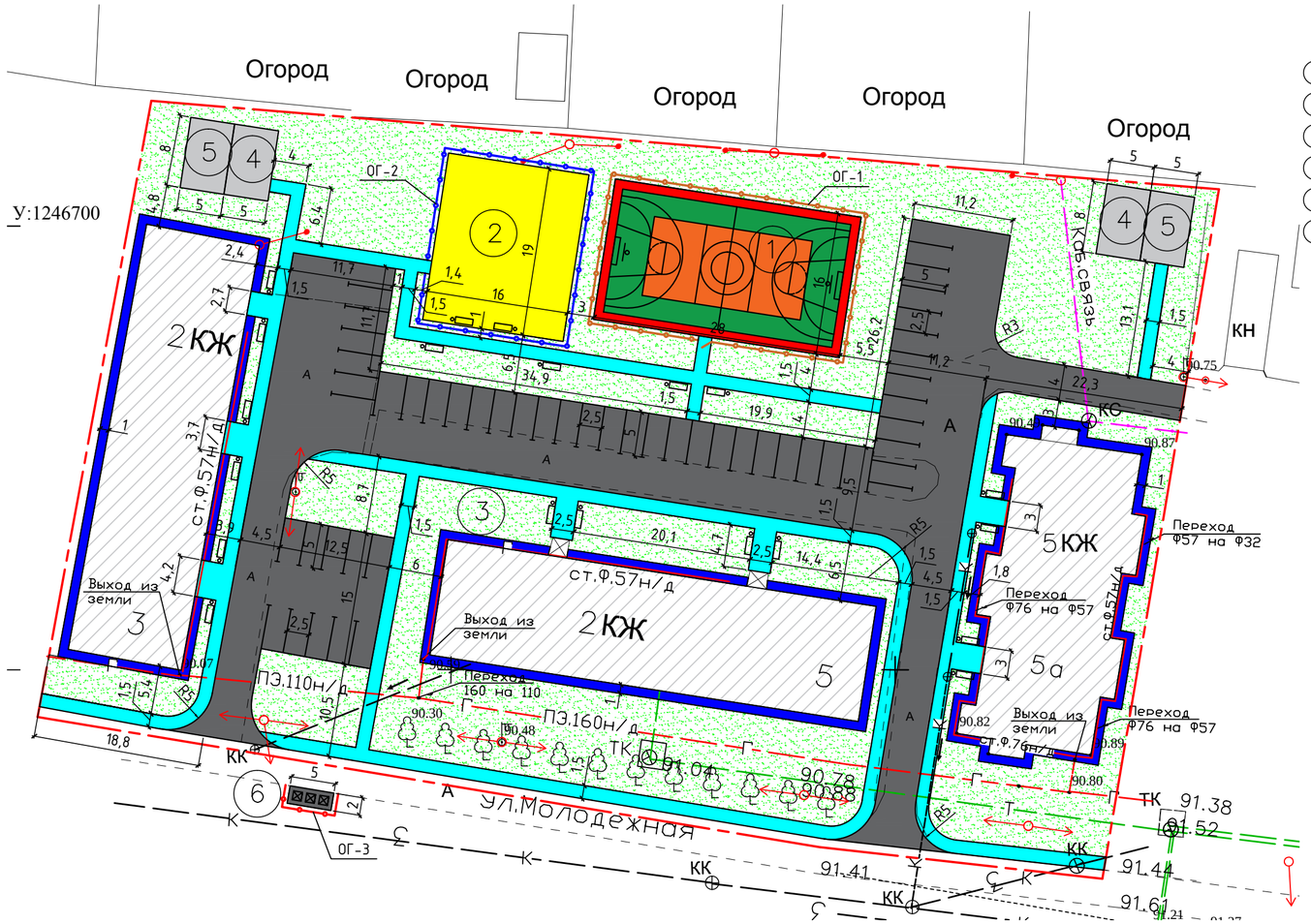

Экспликация площадок:

1. - многофункциональная спортивная площадка, 28х16 м
2. - детская площадка, 19х16 м
3. - газон
4. - бельевая площадка, 8х5 м
5. - хозяйственная площадка, 8х5 м
6. - площадка под контейнеры под мусор, 5х2 м

Условные обозначения:

- скамья с урной, шт. 20
- деревья (липа), шт. 12
- газон
- асфальтобетонное покрытие проездов
- асфальтобетонное покрытия тротуара
- асфальтобетонное покрытие отмостки
- ограждение металлическое ОГ-1, h=6 м
- ограждение металлическое ОГ-2, h=0.7 м
- ограждение металлическое ОГ-3, h=1.6 м
- граница проектирования

Спецификация МАФы

Наименование	Компл.
Качели двухпролетные на металлических стойках с гибкой подвеской	1
Детский городок "Сказка" (деревянный) 7500х6000мм	1
Качели балансировочные малые, 2000х410мм	1
Качалка тип "Самолет", пружинная	1
Песочница "Катерок-2", 2000х2000мм	1
Лаз "Бабочка", 3000х1000х2300мм	1
Карусель с шестью сиденьями	1
Рукоход "Волна", 3000х1100х2500мм	1
Стойка баскетбольная комбинированная оцинкованная, высотой 3,55и 2,68м	1
Брусья паралельные	1
Стойка баскетбольная со щитом и сеткой, оцинкованная, высотой 3,5м	2
Ворота для мини футбола	2
Щит информационный	1
Установка для сушки белья и чистки ковров	2
Скамья на металлических ножках с мет. подлолокотниками	20
Урна металлическая опрокидывающаяся	20
Контейнер для мусора	3

1. Оборудование спортивной и детской площадок условно не показано.

Согласовано

Взам. инв. №

Подп. и дата

Инв. № подл.

Изм.	Кол. уч.	Лист	№ док.	Подп.	Дата
ГИП		Николаева			
Разраб.		Коновалов			

6511-ПЗУ

Благоустройство дворовой территории для жилых домов 3, 5, 5а по ул. Молодежная с. Николо-Березовка Краснокамского района РБ

Стадия	Лист	Листов
П	3	

Схема благоустройства. М 1:500

МУП "Краснокамстройзаказчик"

Формат А3

Конструкция покрытия проездов, автостоянок. Тип 1

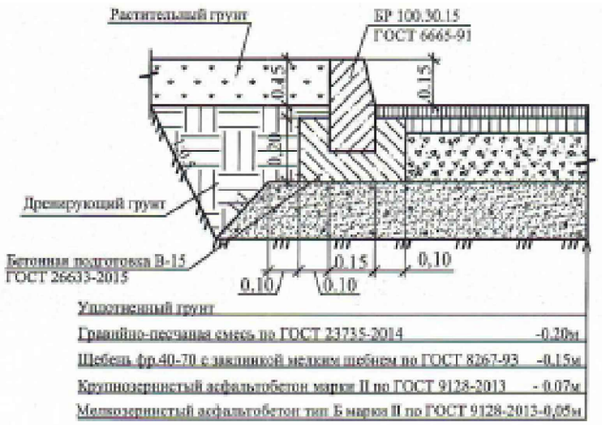

Конструкция обновления покрытия проездов, автостоянок. Тип 2

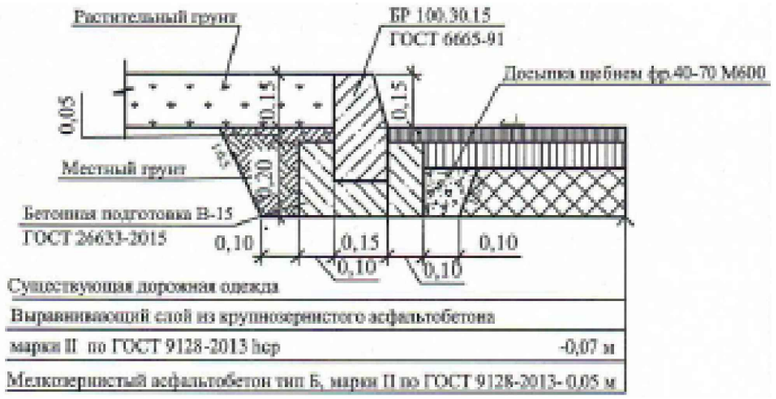

Ведомость покрытий

Условное изображение	Наименование	Тип	Площадь покрытия, м2	Бордюр из бортового камня	
				Тип	Кол., м
	Проезды, КСА	Тип 1	870	БР100.30.15	486
		Тип 2	940		
	Спортивная площадка	Тип 3	448	БР100.20.8	88
	Детская площадка	Тип 3	304	БР100.20.8	70
	Бельевая площадка Хозяйственная площадка	Тип 4	160	БР100.20.8	72
	Площадка под контейнеры для мусора	Тип 1	10	БР100.30.15	14
	Тротуар	Тип 4	738	БР100.20.8	573
	Отмостка	Тип 5	357		
	Газон		3374		

Конструкция покрытия спортивной и детской площадки. Тип 3

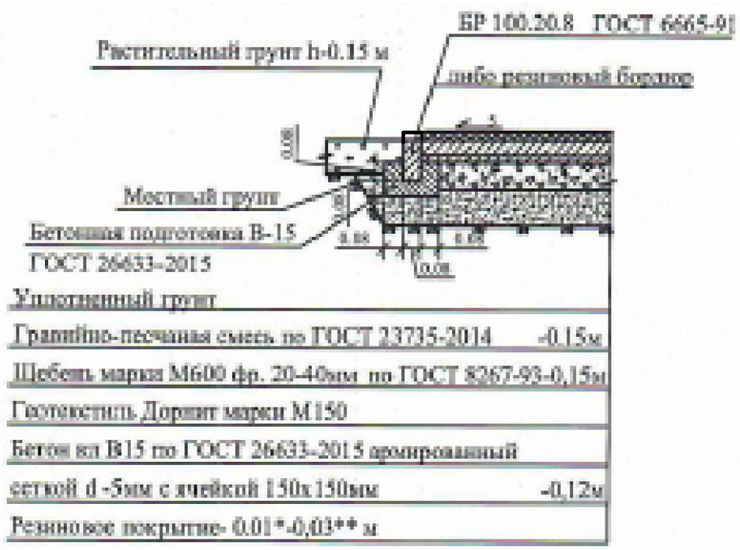

Конструкция покрытия отмостки. Тип 5

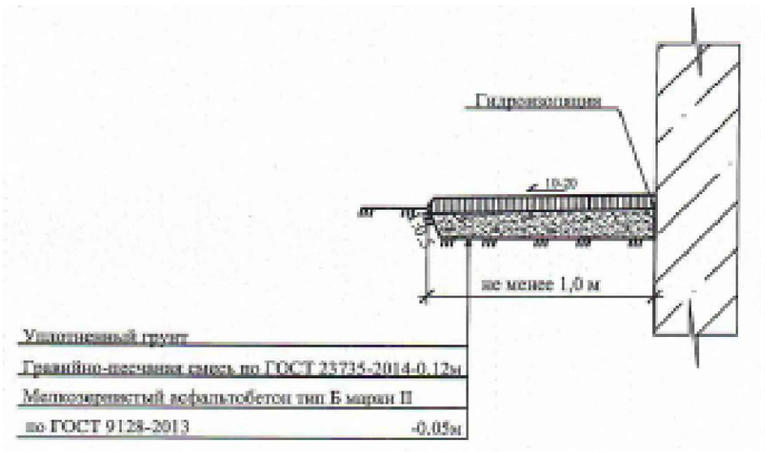

Конструкция покрытия тротуара, бельевой и хозяйственной площадки. Тип 4

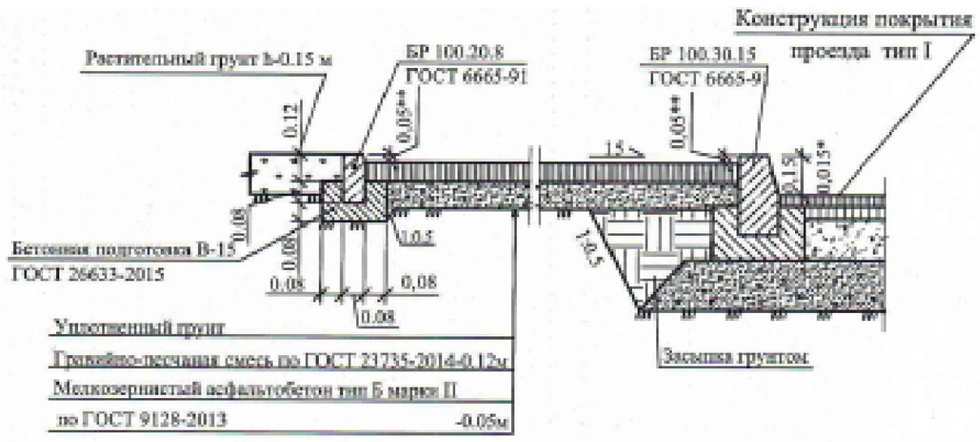

1. Конструкции покрытий проездов, дорожек и площадок приняты согласно типовых конструкций рабочей документации "Капитальный ремонт дворовых территорий многоквартирных жилых домов, расположенных на территории Республики Башкортостан" разработанных ООО "ПИ БАШЖИЛКОММУНПРОЕКТ" в 2018 г.
2. Все существующие бордюры из бортового камня заменить на новые (демонтаж старого 420м).
3. Резиновое покрытие спортивной и детской площадки выполнить толщиной 40 мм.

Согласовано

Взам. инв. №

Подп. и дата

Инв. № подл.

Изм.	Кол. уч.	Лист	№ док.	Подп.	Дата	6511-ПЗУ		
						Благоустройство дворовой территории для жилых домов 3, 5, 5а по ул. Молодежная с. Николо-Березовка Краснокамского района РБ		
							Стадия	Лист	Листов
							П	4	
ГИП		Николаева				Конструкции покрытий. Ведомость покрытий	МУП "Краснокамстройзаказчик"		
Разраб.		Коновалов							

Формат А3

Ограждение ОГ-1

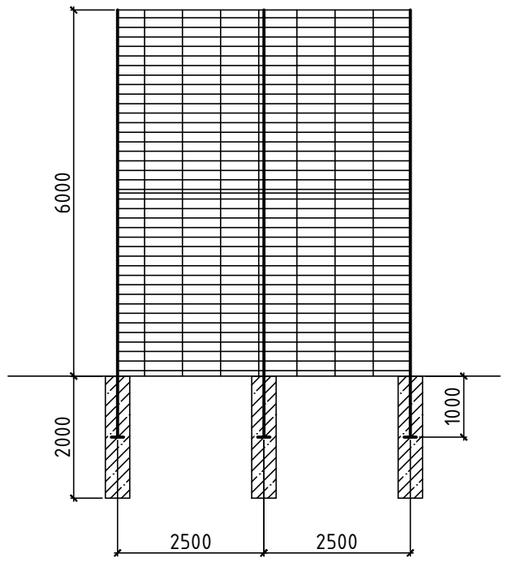

Ограждение ОГ-2

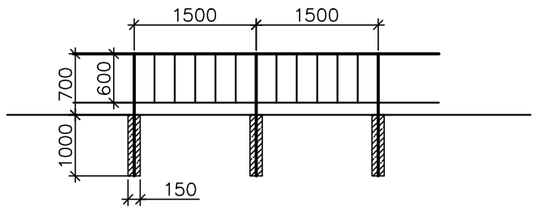

Ограждение ОГ-3

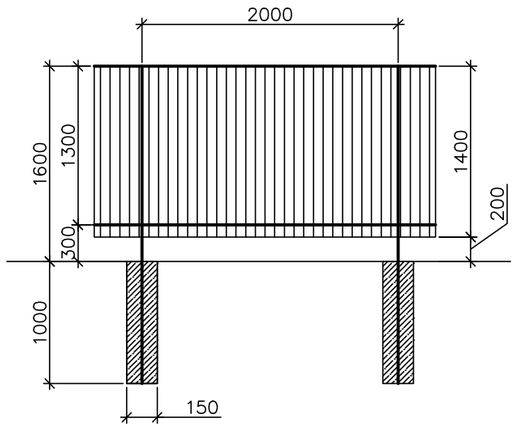

Спецификация

Поз.	Обозначение	Наименование	Кол.	Масса, ед., кг	Приме-чание
		Ограждение ОГ-1, п.м.	88		
	ГОСТ 8639-82	Труба 80х80х4, l=7000 мм	37	66.8	
	ГОСТ 19903-74	Сталь листовая заглушка 80х80х4	37		
	Завод "Егоза"	3D ограждение, м2	526		
	Завод "Егоза"	Калитка 1000х2000 мм	1		
		Бетон тяжелый кл. В15, м3	5.6		
		Ограждение ОГ-2, п.м.	69		
	ГОСТ 8639-82	Труба 40х2, п.м.	150	2.39	
	ГОСТ 8639-82	Труба 20х2, п.м.	207	1.13	
		Бетон тяжелый кл. В15, м3	0.9		
		Ограждение ОГ-3, п.м.	9		
	ГОСТ 8639-82	Труба 40х2, п.м.	13	2.39	
	ГОСТ 8645-68	Труба 40х20х2, п.м.	18	1.7	
	ГОСТ 24045-2016	Профлист НС10-1100-0.5, м2	12.6		
		Бетон тяжелый кл. В15, м3	0.1		

1. Все металлические элементы соединяются между собой при помощи ручной дуговой сварки во всех местах пересечения. Качество сварки должно соответствовать требованиям ГОСТ 5264–80. Сварку производить электродами типа Э–42 по ГОСТ 9467–80. Все неоговоренные сварные швы принять по наименьшей толщине свариваемых элементов.
2. Металлические элементы подлежат антикоррозийной защите путем окраски эмалью ПФ–115 в 2 слоя по грунтовке ГФ–021.
3. Крепление профлиста выполнить саморезами через 2 волны.
4. Крепление 3D ограждения выполнить П–образными скобами к стойкам.

Согласовано

Взам. инв. №

Подп. и дата

Инв. № подл.

Изм.	Кол. уч.	Лист	№ док.	Подп.	Дата
ГИП		Николаева			
Разраб.		Коновалов			

6511-ПЗУ

Благоустройство дворовой территории для жилых домов 3, 5, 5а по ул. Молодежная с. Николо–Березовка Краснокамского района РБ

Стадия	Лист	Листов
П	5	

Ограждения ОГ–1, ОГ–2, ОГ–3

МУП "Краснокамстройзаказчик"

Формат А3

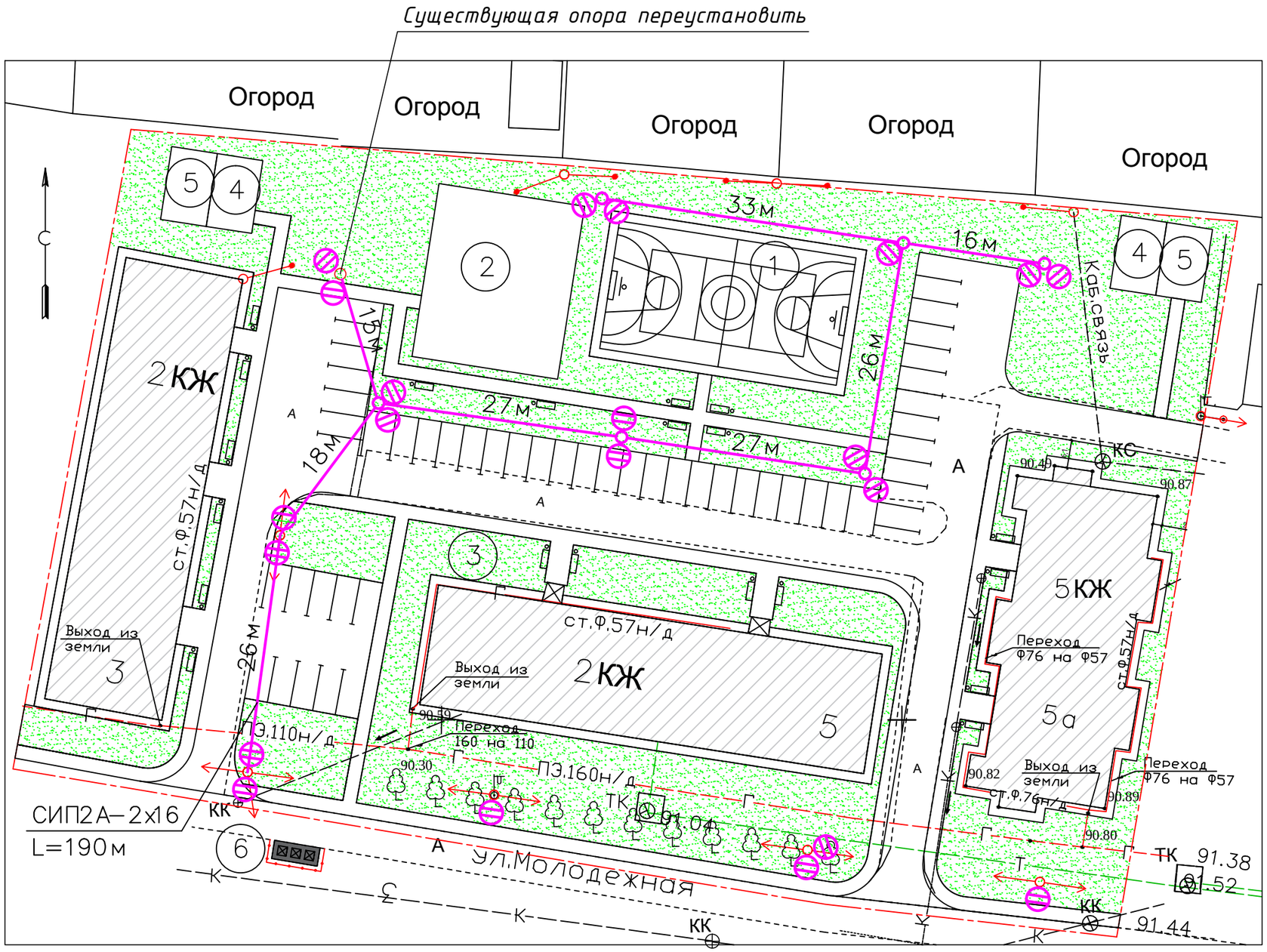

Экспликация площадок

1. – многофункциональная спортивная площадка, 28х16 м
2. – детская площадка, 19х16 м
3. – газон
4. – бельевая площадка, 8х5 м
5. – хозяйственная площадка, 8х5 м
6. – площадка под контейнеры под мусор, 5х2 м

Проектируемый светодиодный светильник на кронштейне

Существующая опора

Проектируемая опора

Проектируемая линия освещения (СИП 2А-2х16)

Изм.	Кол.уч.	Лист	№ док.	Подпись	Дата	6511- ЭОН
						Благоустройство дворовой территории для жилых домов 3, 5, 5а по ул. Молодежная с. Николо–Березовка Краснокамского района РБ
ГИП		Николаева				Стадия / Лист / Листов
Разраб.		Мардиева				1
						План освещения, М1:500.
						МУП "Краснокамстройзаказчик"

Согласовано:

Взам. инв. ?

Подп. и дата

Инв. ? подл.

Поз	Наименование и техническая характеристика	Тип, марка, обозначение документа, окончание опросного листа	Код оборудования, изделия материала	Завод-изготовитель	Единица измерения	Количество	Масса единицы, кг	Примечания
1	2	3	4	5	6	7	8	9
	Светотехническое оборудование							
	Светильник светодиодный консольный 100Вт, IP67	OPTICBL-O-100-5		ООО "Башлайт"				
	12000лм				шт	21		
	Арматура освещения							
	Кронштейн радиусный двухрожковый приставной	1К2(15°)-1,0-1,0-ПЗ-90°-Тр.48,П						
	с углом разворота рожков 90°				шт	5		
	Кронштейн радиусный двухрожковый приставной	1К2(15°)-1,0-1,0-ПЗ-180°-Тр.48,П						
	с углом разворота рожков 180°				шт	3		
	Кронштейн радиусный однорожковый приставной	1К1(15°)-1,0-1,0-ПЗ-Тр.48,П						
					шт	3		
	Герметичный ответвительный зажим	Р4			м	42		
	Стяжной ремешок	Е 778			шт	63		
	Корпус предохранителя	PF-6			шт	21		
	Предохранитель, 2А	GG10 x38			шт	21		
	Провод с резиновой изоляцией, сечением 3х2,5	ПВС			м	94,5		
	Провод изолированный самонесущий сеч. 2х16	СИП-2А			м	190		
	Опора промежуточная	П11						
	- стойка СВ95-3				шт	6		

Согласовано:

Взам. инв. ?

Подп. и дата

Инв. ? подл.

Изм.	Кол.уч.	Лист	№ док.	Подпись	Дата
ГИП		Николаева			
Разраб.		Мардиева			

6511-ЭОН

Благоустройство дворовой территории для жилых домов 3, 5, 5а по ул. Молодежная с. Николо-Березовка Краснокамского района РБ

Стадия	Лист	Листов
	1	2

Спецификация оборудования, изделий и материалов

МУП "Краснокамстройзаказчик"

Поз	Наименование и техническая характеристика	Тип, марка, обозначение документа, окончание опросного листа	Код оборудования, изделия материала	Завод-изготовитель	Единица измерения	Количество	Масса единицы, кг	Примечания
1	2	3	4	5	6	7	8	9
	Арматура линейная							
	Металлическая лента	E207			м	18		
	Бугель	NB20			шт	18		
	Анкерный кронштейн	CS10.3			шт	9		
	Анкерный клиновый зажим	DN123			шт	9		
	Стяжной ремешок	E 778			шт	18		
	Заземляющий проводник	ЗП6			м	3,0		
	Зажим для ЗП6	P72			шт	12		
	Арматура ответвления							
	Металлическая лента	E207			м	3		
	Скрепа	NC20			шт	3		
	Анкерный кронштейн	CS10.3			шт	3		
	Анкерный клиновый зажим	DN123			шт	3		
	Герметичный ответвительный зажим	P616R			шт	6		
	Стяжной ремешок	E 778			шт	9		
	Заземляющий проводник	ЗП6			м	1,5		
	Зажим для ЗП6	P72			шт	6		
	Демонтаж							
	Светильник				шт	4		
	Опора				шт	1		
	Мотаж							
	Опора				шт	1		

Согласовано:

Взам. инв. ?

Подп. и дата

Инв. ? подл.

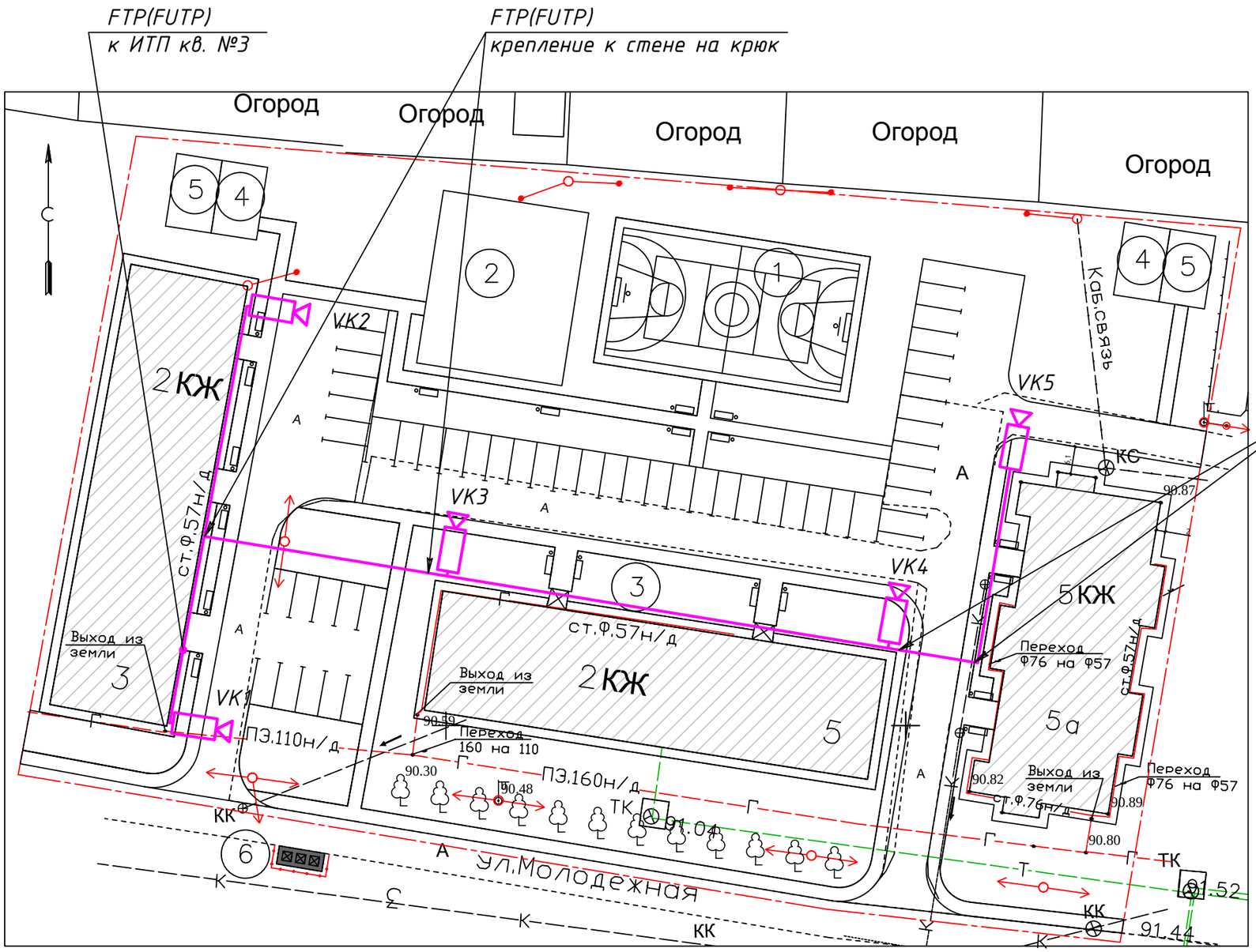

Экспликация площадок

1. – многофункциональная спортивная площадка, 28х16 м
2. – детская площадка, 19х16 м
3. – газон
4. – бельевая площадка, 8х5 м
5. – хозяйственная площадка, 8х5 м
6. – площадка под контейнеры под мусор, 5х2 м

Приборы системы видеонаблюдения (СВН) установить в квартире №3, дома №3 по ул. Молодёжная.

В подъезде и по наружным стенам кабель проложить открыто в металлорукаве, крепить скобами. Между домами кабель крепить при помощи крюков и натяжных зажимов.

Питание СВН выполнить через ИБП.

VK1–VK5 – видеокамера

Согласовано:

Взам. инв. ?

Подп. и дата

Инв. ? подл.

Изм.	Кол.уч.	Лист	№ док.	Подпись	Дата
ГИП		Николаева			
Разраб.		Мардиева			

6511–СС

Благоустройство дворовой территории для жилых домов 3, 5, 5а по ул. Молодежная с. Николо–Березовка Краснокамского района РБ

Стадия	Лист	Листов
	1	1

План. М 1:500

МУП "Краснокамстройзаказчик"

Поз	Наименование и техническая характеристика	Тип, марка, обозначение документа, окончание опросного листа	Код оборудования, изделия материала	Завод-изготовитель	Единица измерения	Количество	Масса единицы, кг	Примечания
1	2	3	4	5	6	7	8	9
	IP камера 1,3 Мп, ⅓" КМОП SONY Exmor,	B1510RCVZ			шт	5		
	0,008лк (день)/0,002лк (ночь), DWDR, H,264/MJPEG,							
	1280x960, 25 к/с, моторизированный объектив 2,8-8 мм,							
	электромеханический ИК-фильтр, ИК-подсветка (до 20м),							
	microSDHS(до 32ГБ), IP66, от-45 до +50℃							
	Коммутатор 5 портов RJ-45 10100 Base-TX,	ST-SHP4			шт	1		
	из них 4 - с PoE8023afat , автопродление MDIMDIX							
	на всех портах							
	Настенный ИБП "штиль" серии SW-L1 кВа				шт	1		
	Компьютерный разъем для PoE-системы	RJ-45			шт	10		
	Кабель витая пара, 4 пары, экранированный,	FTP(F-UTP)			м	200		
	категории 5е, одножильный, для уличной	NeomaxNM20041						
	прокладки -40 до +60℃, с тросом							
	Монтажная коробка	BEWARDHB-165-P1			шт	5		

Согласовано:

Взам. инв. ?

Подп. и дата

Инв. ? подл.

Изм.	Кол.уч.	Лист	№ док.	Подпись	Дата
ГИП		Николаева			
Разраб.		Мардиева			

6511-СС

Благоустройство дворовой территории для жилых домов 3, 5, 5а по ул. Молодежная с. Николо-Березовка Краснокамского района РБ

Стадия	Лист	Листов
	1	2

Спецификация оборудования, изделий и материалов

МУП "Краснокамстройзаказчик"

Поз	Наименование и техническая характеристика	Тип, марка, обозначение документа, окончание опросного листа	Код оборудования, изделия материала	Завод-изготовитель	Единица измерения	Количество	Масса единицы, кг	Примечания
1	2	3	4	5	6	7	8	9
	Арматура крепления кабеля на стене							
	Крюк	SOT 21.16			м	4		
	Зажим натяжной	SO 157.1			шт	4		
	Скоба металлическая двухлапковая, d25				шт	150		
	Металлорукав, d25				м	170		

Согласована:

Взам. инв. ?

Подп. и дата

Инв. ? подл.